SYMETRICS Bec déverseur pour lavabo, montage mural sans garniture d’écoulement - Chrome

13 805 980 Version du produit de 4/30/2009

- saillie 220 mm
- bec déverseur fixe
- jet circulaire enrichi en air
- diamètre de percement 37 mm
- rosace 60 x 60 mm
- raccord 1/2"
- montage de la fiche
- débit maxi. 7 l/min
- sans plomb

Pour une commande Touchfree, veuillez commander l'eSet Touchfree AVEC ou SANS réglage de la température

Accessoires recommandés

Coude mural à encastrer - 35 085 970 90
●profondeur de montage max. mm
●profondeur de montage mini. mm

SYMETRICS Bec déverseur pour lavabo, montage mural sans garniture d’écoulement - Chrome

13 805 980 Version du produit de 4/30/2009
mm [inches]

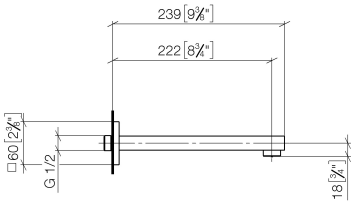

Diagramme de débit

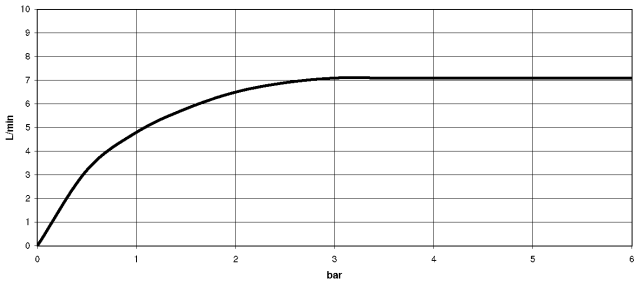

Codes & Standards

DIN 4109	ISO 3822	Scottish Water Byelaws	UK Water Supply Regulations

Ü-Zeichen

SYMETRICS Bec déverseur pour lavabo, montage mural sans garniture d’écoulement - Chrome

13 805 980 Version du produit de 4/30/2009

Certificats

LGA_18 WRAS_1904

SYMETRICS Bec déverseur pour lavabo, montage mural sans garniture d'écoulement - Chrome

13 805 980 Version du produit de 4/30/2009

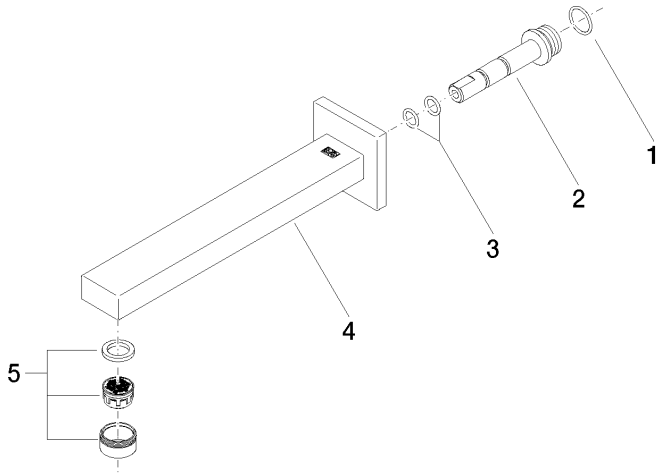

Liste des pièces de rechange

N°	Article Numéro	Désignation	Fréquence de montage	Délai de livraison
1	09 14 10 053 90	joint	1	2
2	09 24 04 135 90	raccord à vis	1	2
3	09 14 10 008 90	joint	1	2
4	90 11 68 003 01-00	bec déverseur	1	10
5	90 23 01 029 02-00	mousseur	1	10

Nous nous réservons le droit de modifier les modèles, la gamme de produits et les spécifications techniques sans préavis.
Pour de plus amples informations, rendez-vous sur : www.dornbracht.com +49 (0) 2371 8899 900 mail@dornbracht.com